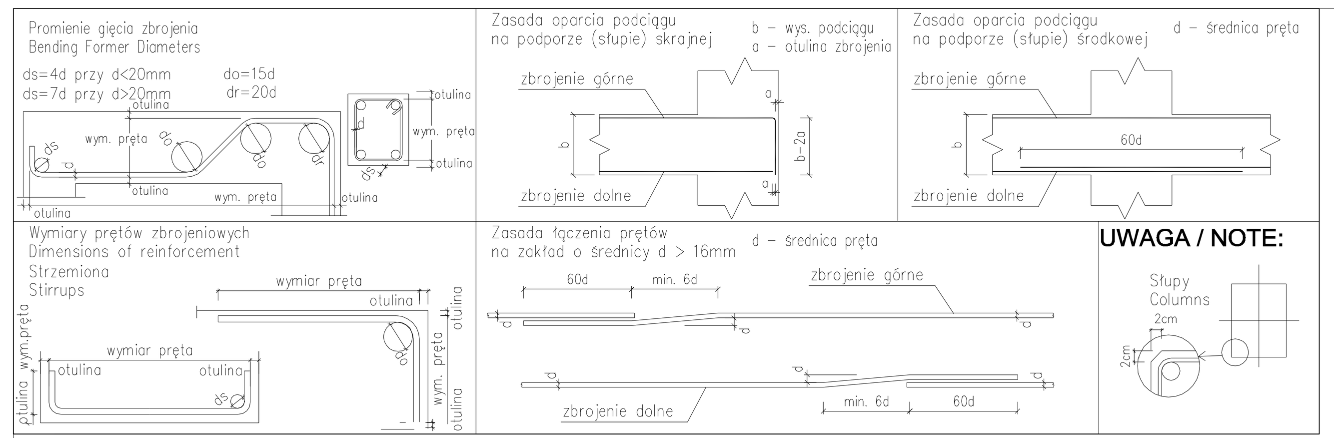

DOZBROJENIE WOKÓŁ OTWORÓW

(jeżeli jeden z boków otworu jest większy od 20cm
należy go dozbroić według zasady umieszczonej poniżej)

1) PRĘTY TRAFIAJĄCE W OTWÓR PRZECIĄĆ A NA BOKACH OTWORU DOŁOŻYĆ PRĘTY O DŁUGOŚCIACH I ŚREDNICY WEDŁUG SZCZEGÓŁU 1. ŁĄCZNA ILOŚCI DOŁOŻONYCH PRĘTÓW POWINNA BYĆ RÓWNA LICZBIE PRZECIĘTYCH PRĘTÓW. W MIARĘ MOŻLIWOŚCI NALEŻY ROZMIEŚCIĆ PO RÓWNEJ LICZBIE PRĘTÓW Z KAŻDEJ STRONY. DOŁOŻONYCH PRĘTÓW NIE POWINNO BYĆ MNIEJ JAK PO DWIE SZTKI NA KAŻDY BOK OTWORU W ZBROJENIU GÓRNYM

2) KAŻDE NAROŻE NALEŻY DOZBROIĆ DWOMA PRĘTAMI UKOŚNYMI WGEDŁUG SZCZEGÓŁU 2 (UMIEŚCIĆ WRAZ ZE ZBROJENIEM GÓRNYM)

3) KRAWĘDZIE NALEŻY DOZBROIĆ PRĘTAMI W KSZTAŁCIE LITERY U WGEDŁUG SZCZEGÓŁU 3.

4) La=40 ŚREDNIC PRĘTA.

5) PRĘTY WOKÓŁ OTWORÓW UŁOŻYĆ W DWÓCH PŁASZCZYZNACH W PŁASZCZYZNACH SIATKI GÓRNEJ I DOLNEJ

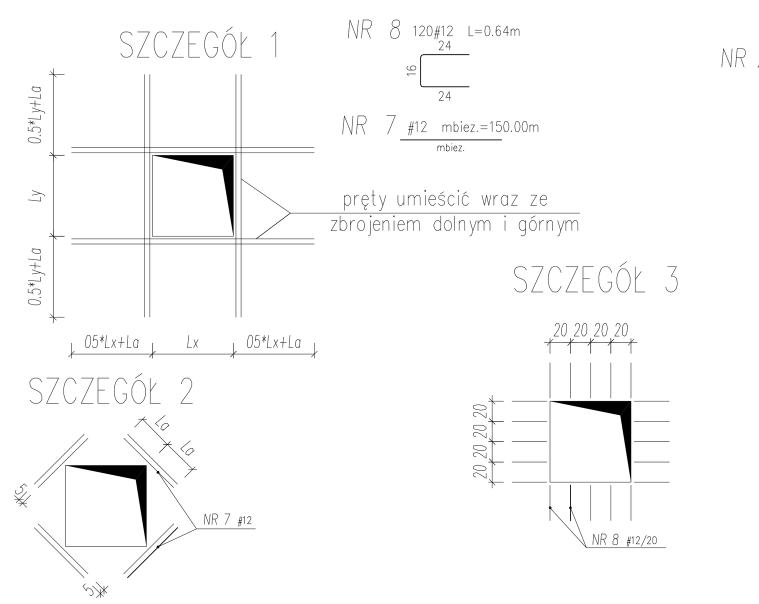

WYTYCZNE ZBROJENIA ŚCIAN

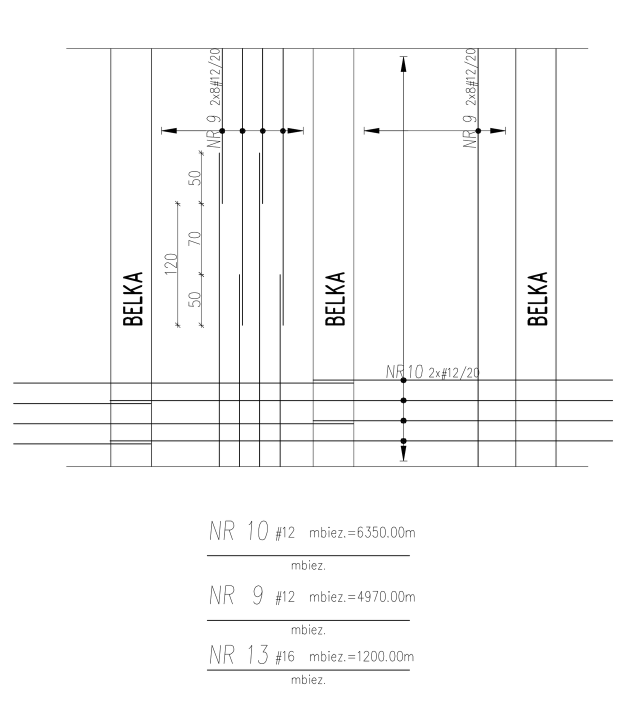

Belka C1 gr. 50cm

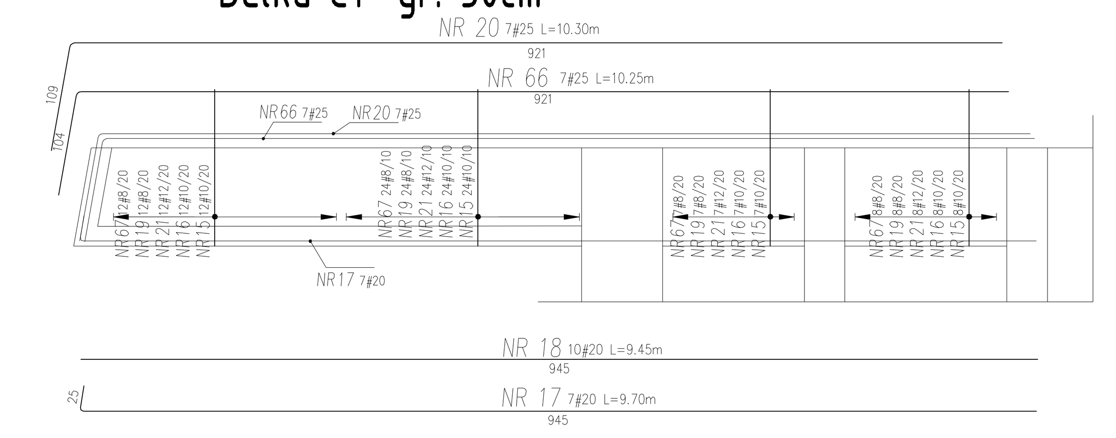

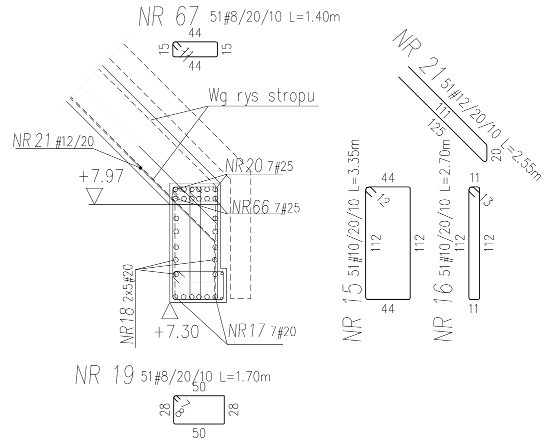

Belka C7 gr. 50cm / Belka C8 gr. 50cm

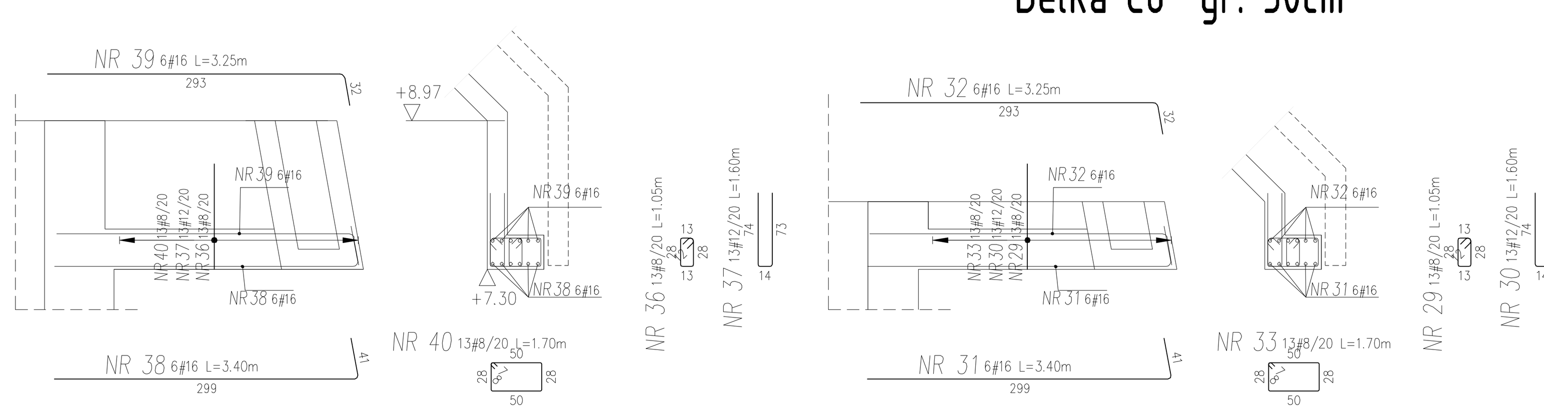

Belka C6 gr. 50cm

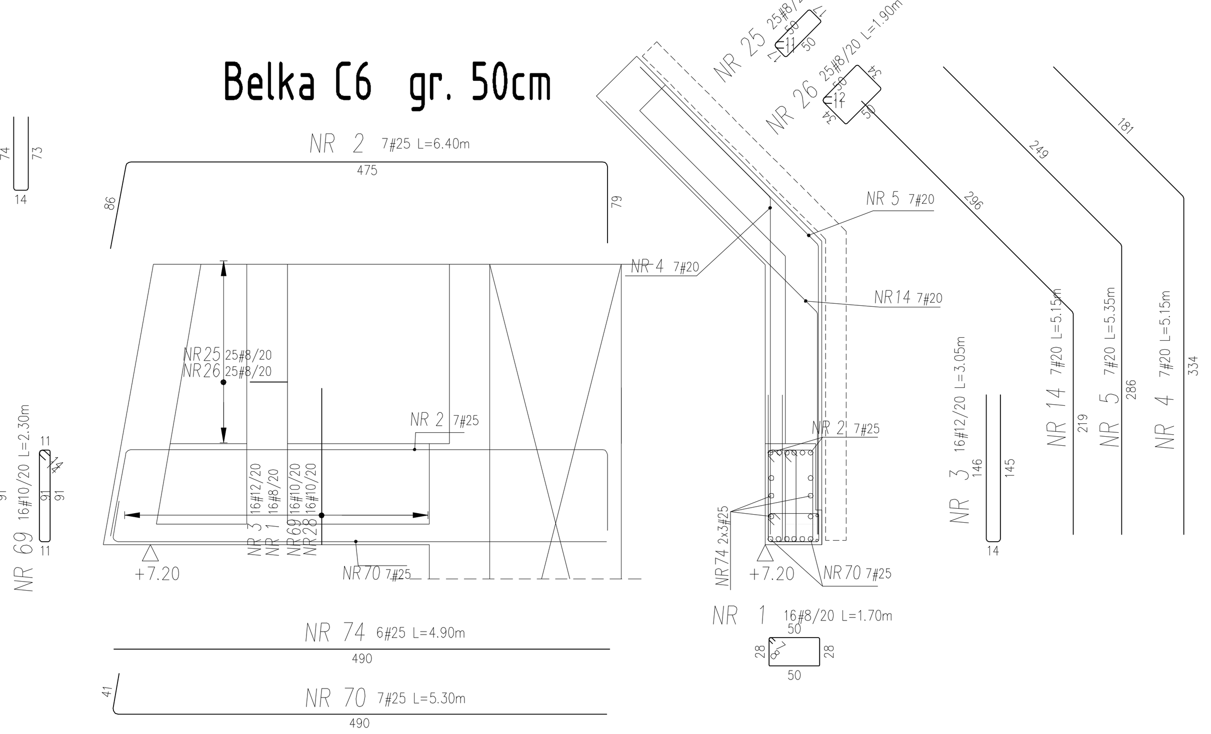

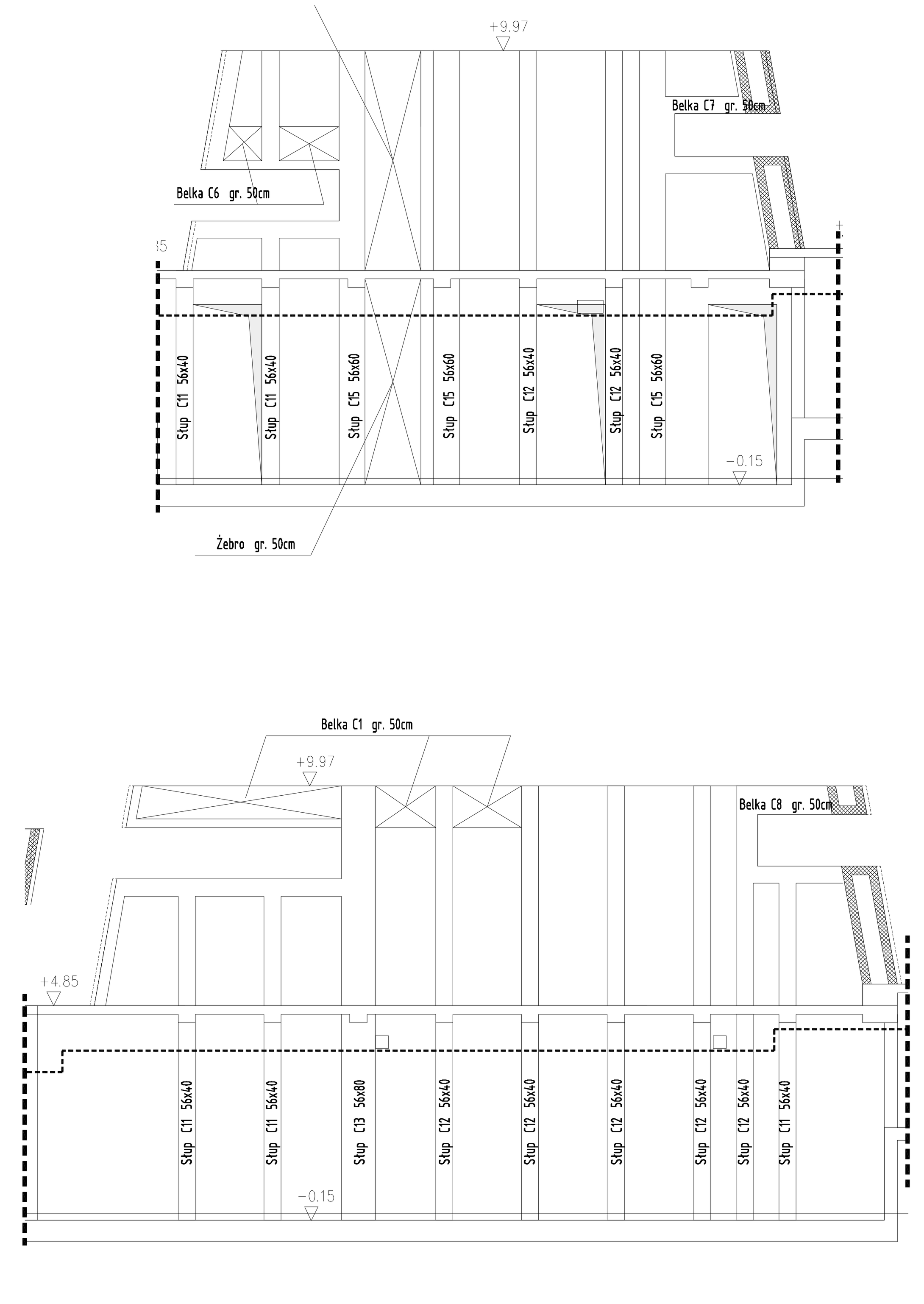

Słup C15 56x60 3 szt.

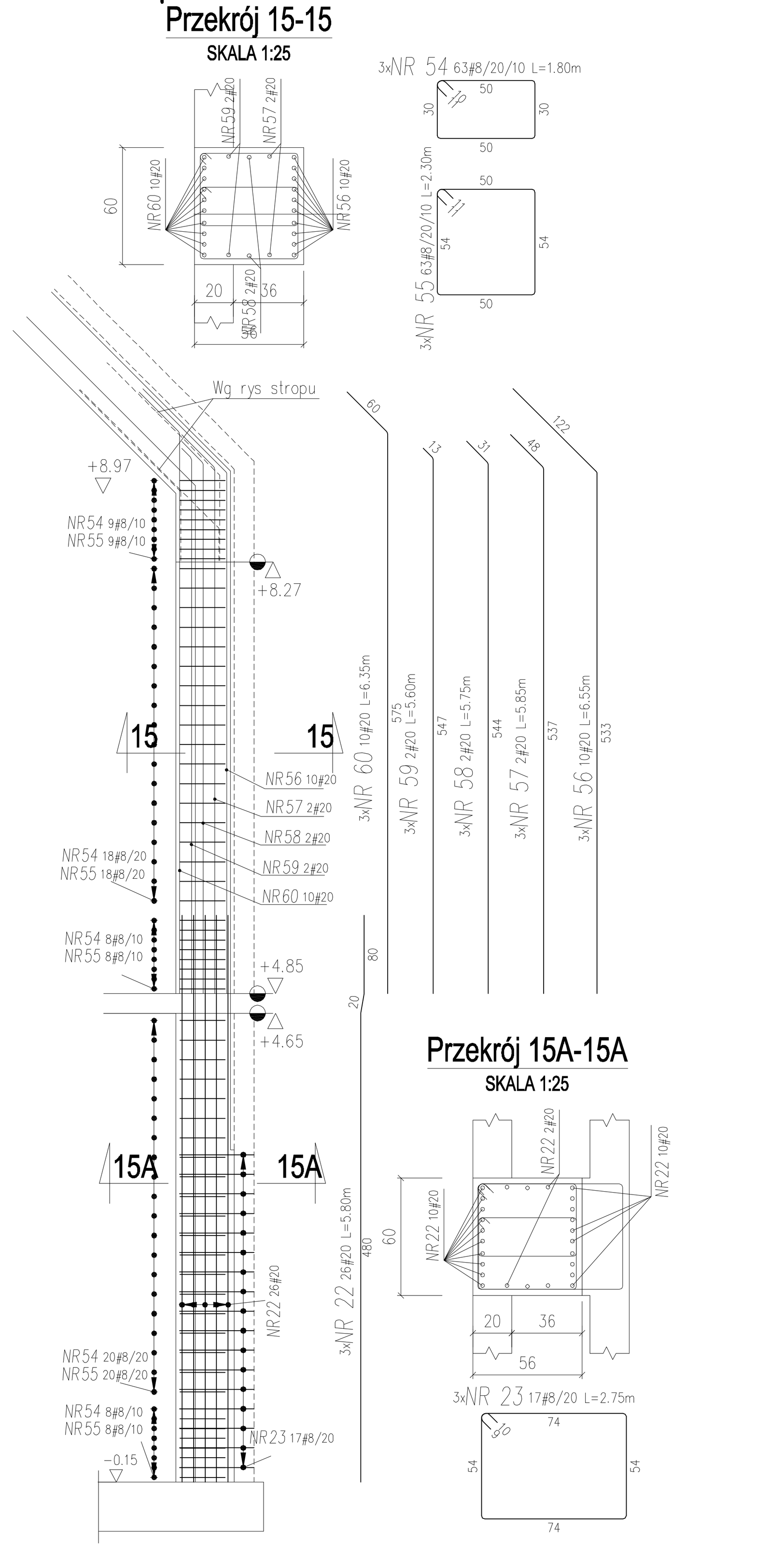

Słup C13 56x80 1 szt.

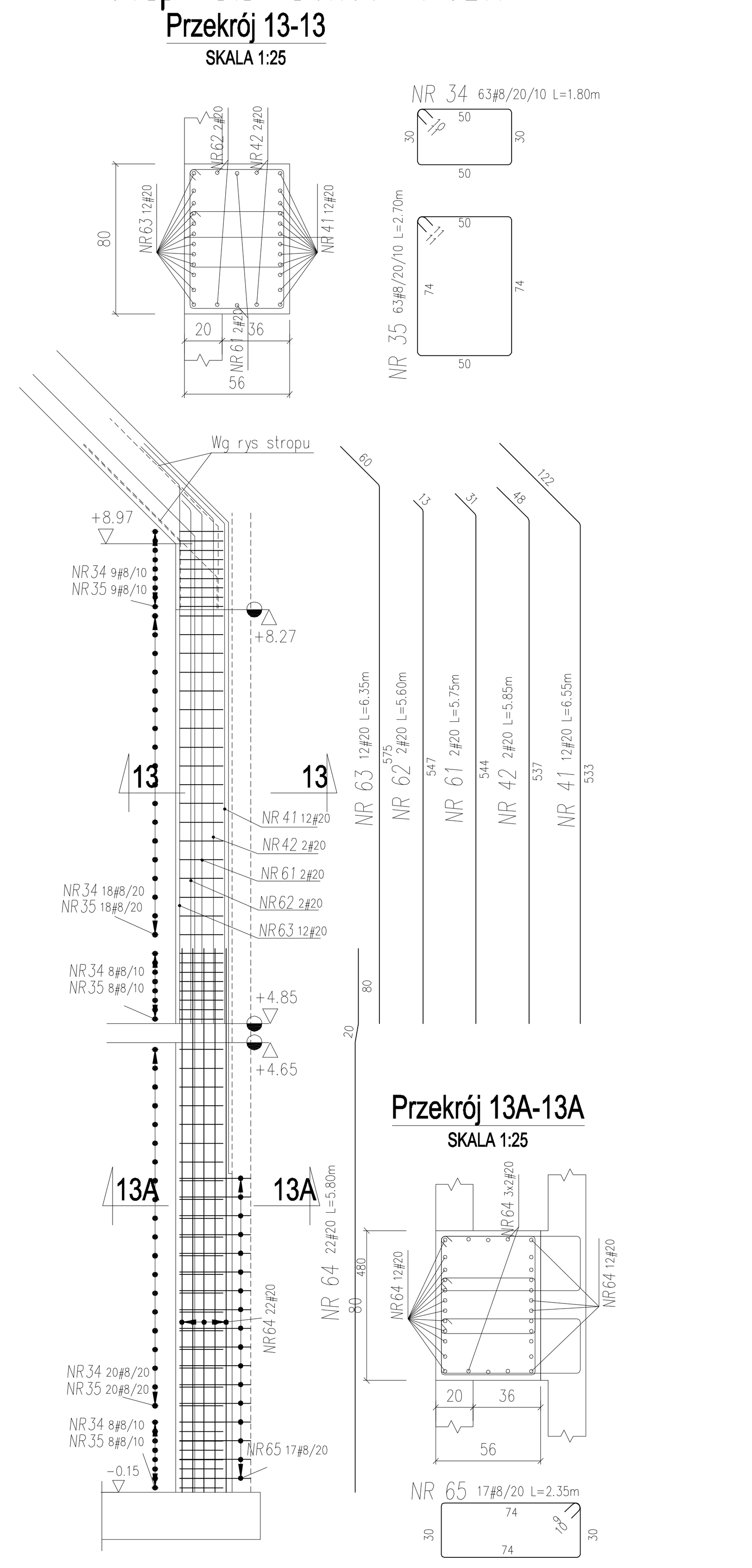

Słup C12 56x40 7 szt.

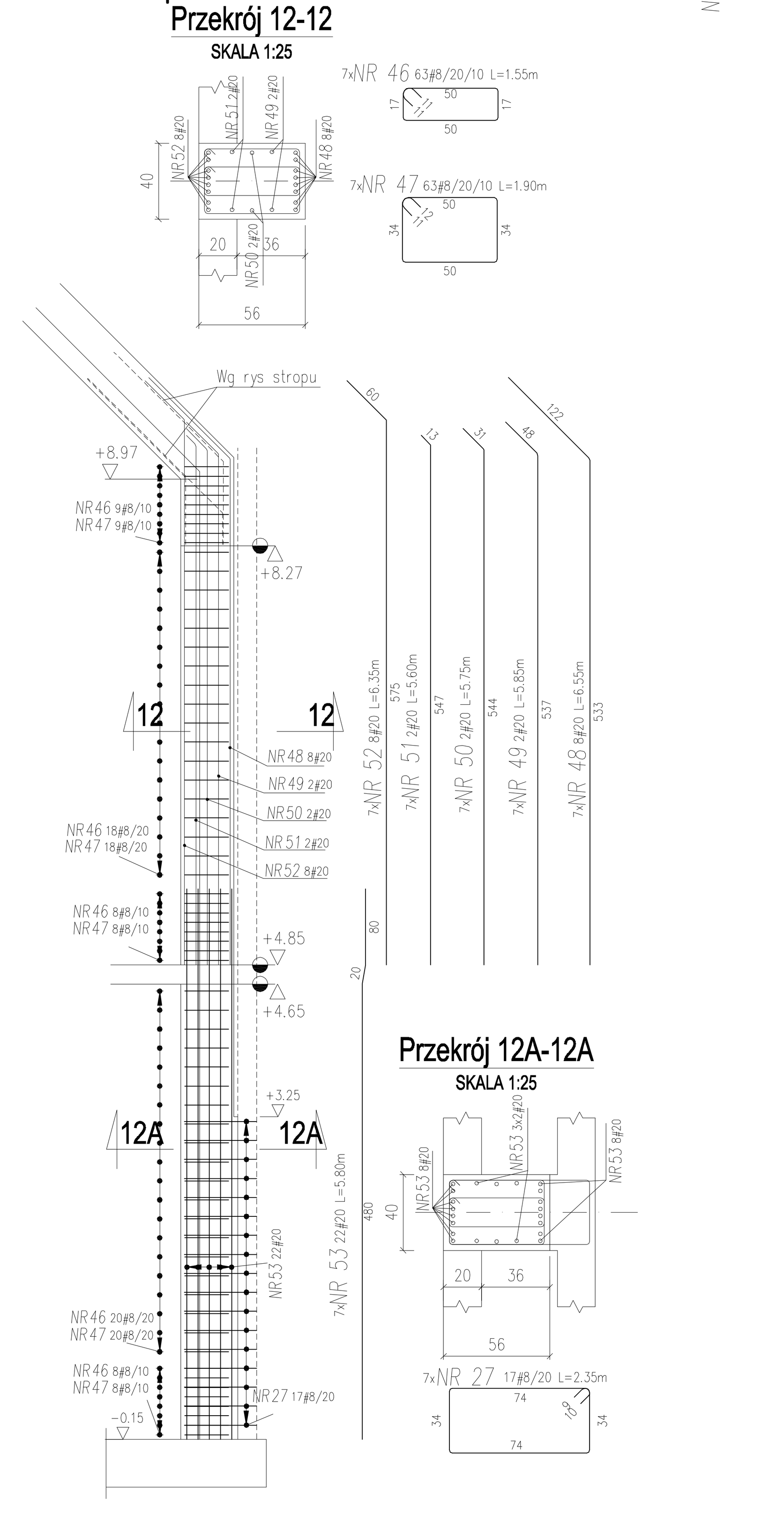

Słup C11 56x40 6 szt.

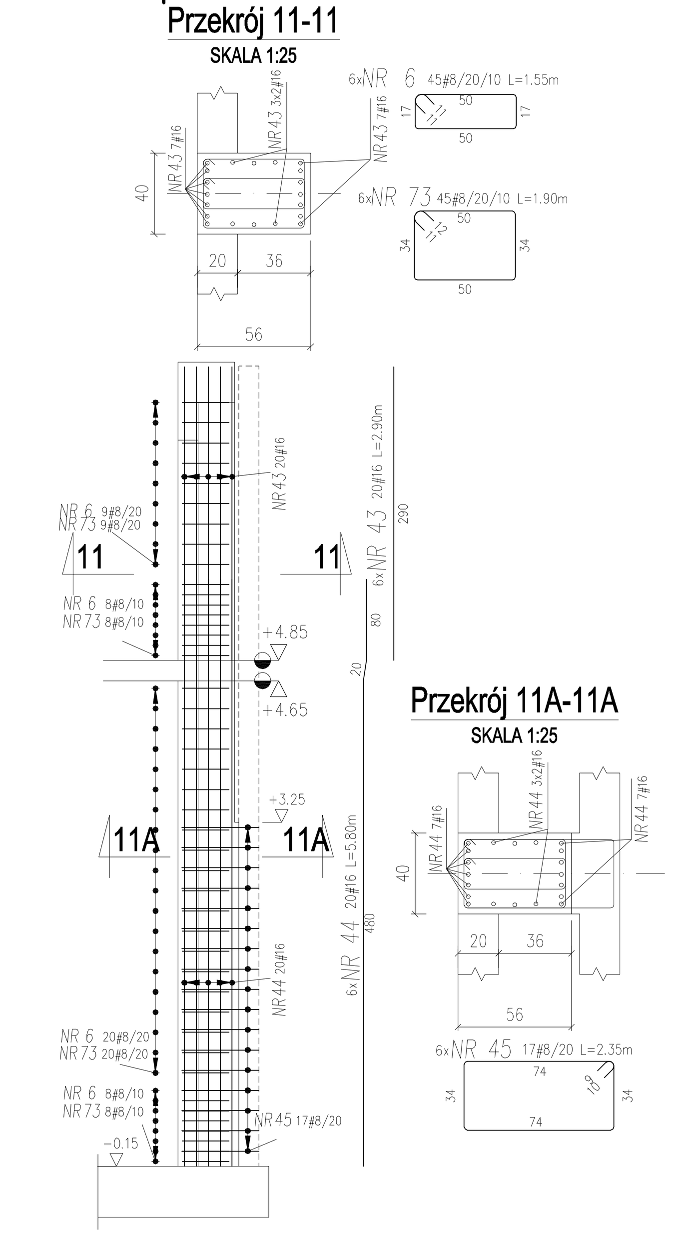

ZASADA ROZMIESZCZENAI TRZPIENI

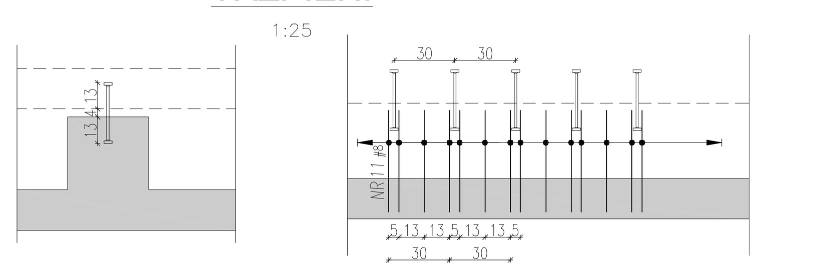

KRAWĘDZ W OSI A/7

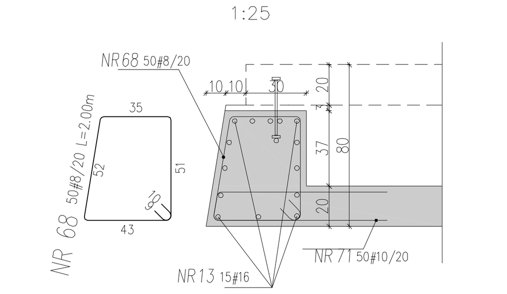

KRAWĘDZ W OSI B/7

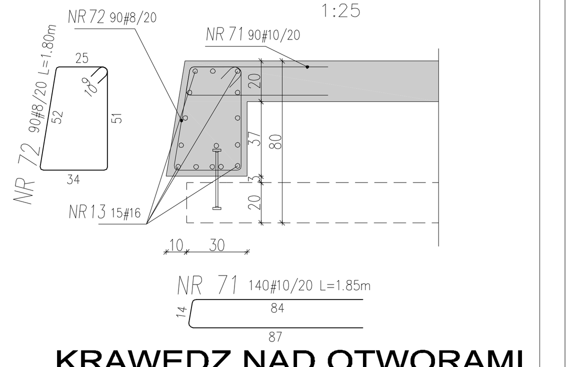

KRAWĘDZ NAD OTWORAMI

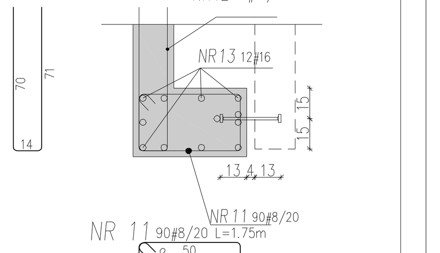

Wykaz stali

Poz.	#[mm]	Szt.	L[m]	6	8	10	12	16	20	25	UWAGI..
1	8	16	1.70		27.20						patrz rysunek
2	25	7	6.40							44.79	patrz rysunek
3	12	16	3.05				48.80				patrz rysunek
4	20	7	5.15						36.02		patrz rysunek
5	20	7	5.35						37.47		patrz rysunek
6	8	270	1.55		418.50						patrz rysunek
7	12	1	mb= 150.00				150.00				mb
8	12	120	L= 0.64				76.80				patrz rysunek
9	12	1	mb= 4970.00				4970.00				mb
10	12	1	mb= 6350.00				6350.00				mb
11	8	90	1.75		157.50						patrz rysunek
12	10	90	1.55			139.50					patrz rysunek
13	16	1	mb= 1200.00					1200.00			mb
14	20	7	5.15						36.05		patrz rysunek
15	10	51	3.35			170.95					patrz rysunek
16	10	51	2.70			137.50					patrz rysunek
17	20	7	9.70						67.93		patrz rysunek
18	20	10	9.45						94.50		pret prosty
19	8	51	1.70		86.70						patrz rysunek
20	25	7	10.30							72.09	patrz rysunek
21	12	51	2.55				130.15				patrz rysunek
22	20	78	5.80						452.63		patrz rysunek
23	8	51	2.75		140.25						patrz rysunek
24	6	850	L= 0.30	255.00							patrz rysunek
25	8	25	1.55		38.75						patrz rysunek
26	8	25	1.90		47.50						patrz rysunek
27	8	119	2.35		279.65						patrz rysunek
28	10	16	2.95			47.23					patrz rysunek
29	8	13	1.05		13.70						patrz rysunek
30	12	13	1.60				20.80				patrz rysunek
31	16	6	3.40					20.41			patrz rysunek
32	16	6	3.25					19.47			patrz rysunek
33	8	13	1.70		22.10						patrz rysunek
34	8	63	1.80		113.53						patrz rysunek
35	8	63	2.70		170.10						patrz rysunek
36	8	13	1.05		13.70						patrz rysunek
37	12	13	1.60				20.80				patrz rysunek
38	16	6	3.40					20.41			patrz rysunek
39	16	6	3.25					19.47			patrz rysunek
40	8	13	1.70		22.10						patrz rysunek
41	20	12	6.55						78.59		patrz rysunek
42	20	2	5.85						11.71		patrz rysunek
43	16	120	2.90					348.00			pret prosty
44	16	120	5.80					696.36			patrz rysunek
45	8	102	2.35		239.70						patrz rysunek
46	8	441	1.55		683.55						patrz rysunek
47	8	441	1.90		837.90						patrz rysunek
48	20	56	6.55						366.74		patrz rysunek
49	20	14	5.85						81.96		patrz rysunek
50	20	14	5.75						80.56		patrz rysunek
51	20	14	5.60						78.44		patrz rysunek
52	20	56	6.35						355.60		patrz rysunek
53	20	154	5.80						893.66		patrz rysunek
54	8	189	1.80		340.58						patrz rysunek
55	8	189	2.30		434.70						patrz rysunek
56	20	30	6.55						196.47		patrz rysunek
57	20	6	5.85						35.12		patrz rysunek
58	20	6	5.75						34.52		patrz rysunek
59	20	6	5.60						33.62		patrz rysunek
60	20	30	6.35						190.50		patrz rysunek
61	20	2	5.75						11.51		patrz rysunek
62	20	2	5.60						11.21		patrz rysunek
63	20	12	6.35						76.20		patrz rysunek
64	20	22	5.80						127.67		patrz rysunek
65	8	17	2.35		39.95						patrz rysunek
66	25	7	10.25							71.72	patrz rysunek
67	8	51	1.40		71.30						patrz rysunek
68	8	50	2.00		99.95						patrz rysunek
69	10	16	2.30			36.74					patrz rysunek
70	25	7	5.30							37.11	patrz rysunek
71	10	140	1.85			259.14					patrz rysunek
72	8	90	1.80		162.36						patrz rysunek
73	8	270	1.90		513.00						patrz rysunek
74	25	6	4.90							29.40	pret prosty
			[m]	255.00	4974.27	791.06	11767.35	2324.11	3388.67	255.11	suma dlugosci
			[kg/m]	0.222	0.395	0.617	0.888	1.58	2.47	3.85	ciezar jedn.
			[kg]	56.61	1964.84	488.08	10449.41	3672.10	8370.01	982.17	ciezar sum.
			[kg]				25983.21				ciezar całk.

BETON : C30/37 (B37)
STAL: Rb500W lub B500SP EPSTAL
Otulina 3,5 cm

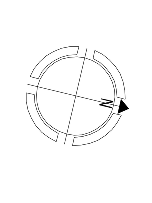

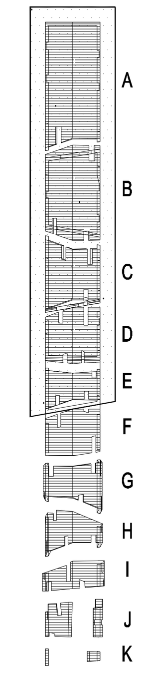

TEMAT: MAUZOLEUM MARTYROLOGII WSI POLSKICH WRAZ Z ZAGOSPODAROWANIEM TERENU

LOKALIZACJA: MICHNIÓW, DZIAŁKI NR EW. 297,298,299,300,301,302

INWESTOR: MUZEUM WSI KIELECKIEJ, UL. JANA PAWŁA II 6, 25-025 KIELCE

GENERALNY PROJEKTANT: NIZIO DESIGN INTERNATIONAL MIROSŁAW NIZIO, UL. INŻYNIERSKA 3 / 4, 03-410 WARSZAWA

KONSTRUKCJA: KOC PROJEKT, zbyszek_koc@koc-projekt.com.pl 05-091 Ząbki, ul. Sikorskiego 53a tel. (22) 211 14 61 kom. 504 035 586

PROJEKTANCI: inż. Zbigniew Koc upr. nr MAZ/0129/PWOK/06 PODPIS:

ZESPÓŁ PROJEKTOWY: inż. Justyna Polczyńska, inż. Jarosław Korczak

SPRAWDZAJĄCY: mgr inż. Cezary Koc upr. nr MAZ/0134/PWOK/06

FAZA PROJEKTU: PROJEKT BUDOWLANO-WYKONAWCZY

TREŚĆ RYSUNKU: Zbrojenie wew elementów pionowych - bud C

SKALA:			DATA:	
1:100 1:50 1:25			31-07-2009	
TEMAT:	BRANŻA:	GRUPA:	NR RYS.:	REWIZJA:
MWP	K	01	26	01